OPTIMA FORMA
AJTÓ, KAPU MEGOLDÁSOK
OPTIMA FORMA Kft.
H-1044 Budapest, Ezred u. 2., LOGIN Business Park, B2/4-6 ép.
Telefon: +36 30 401 2000
www.optimaforma.hu, E-mail: optima@optimaforma.hu
Cégj. sz.: 01-09-067065
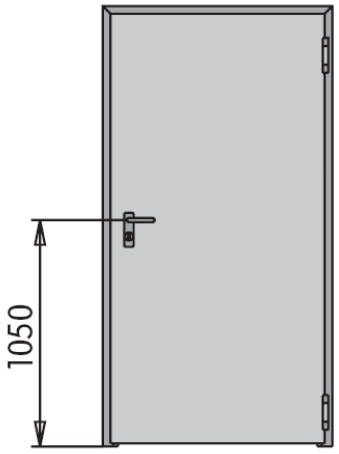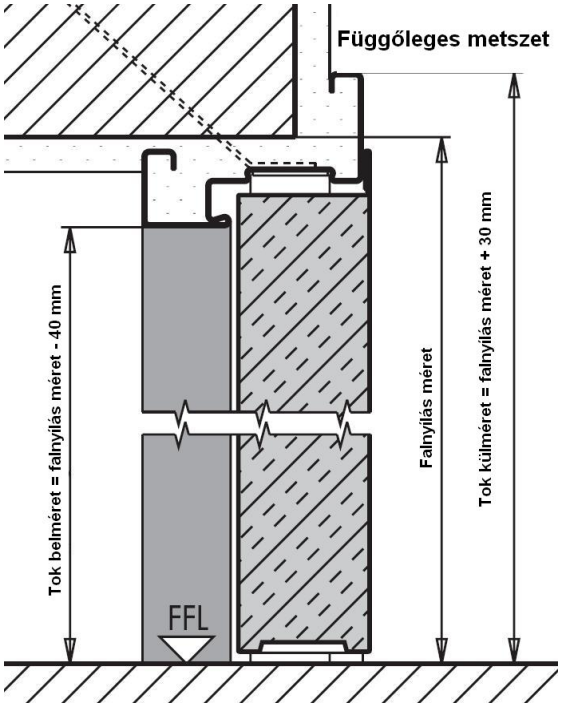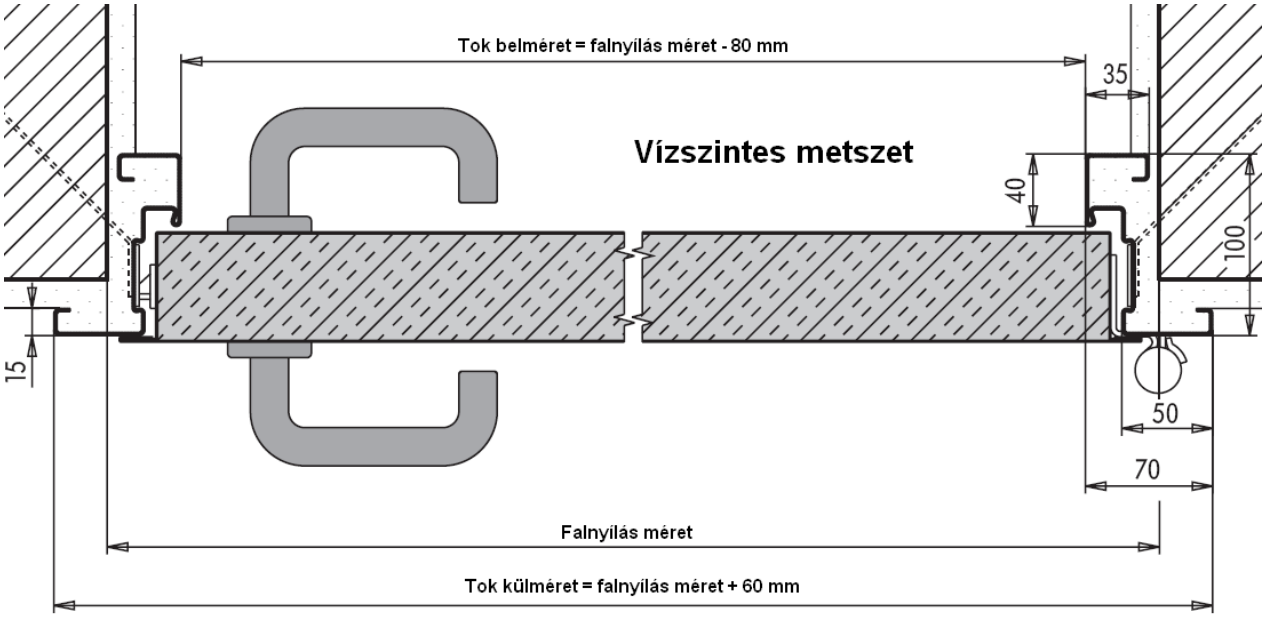
***NINZ Proget* egyszárnyú ajtó:**